# Cim 733/717LF

## MONOLINK CON VALVOLA DI BILANCIAMENTO AUTOMATICA PICV E VALVOLA A SFERA CON FILTRO - LOW FLOW

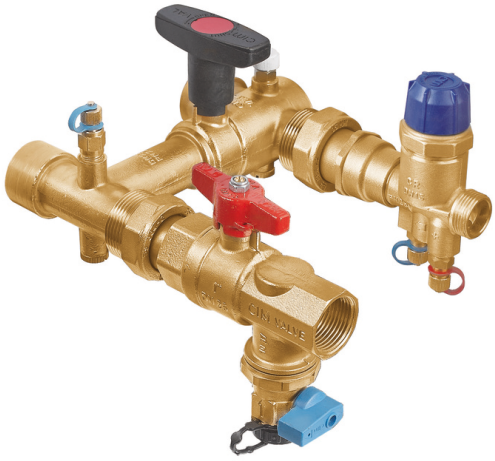

Realizzato in ottemperanza ai requisiti gestionali della norma EN ISO 9001.
Collaudato al 100% secondo la normativa EN 12266-1.
Utilizzato nei più svariati settori dell'impiantistica: impianti di riscaldamento, condizionamento, idrici, igienico-sanitari e in generale con ogni fluido non corrosivo.

Garanzia 5 anni.

Prodotto in lega di ottone “CR” – “DZR” conforme alla norma EN 12165-CW602N-M.

Pressione Nominale: PN 25
Temperatura di esercizio: -10 ÷ 120°C

## DIAGRAMMA PRESSIONE

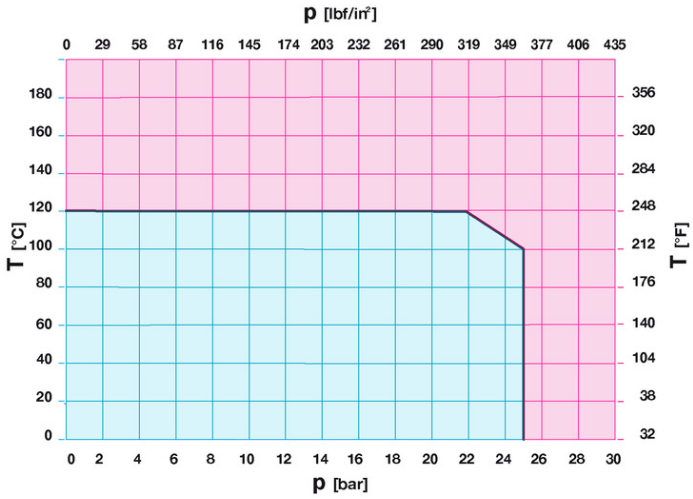


Note:
1 bar = 14,5 psi
1 bar = 14,5 lbf/in2
°C = 5/9 x (°F-32)
°F = 32 + (9/5 x °C)

28017 SAN MAURIZIO D'OPAGLIO (Novara) - Italy - Via Torchio, 57
tel.: +39 0322 923001 - http://www.cimberio.com - e-mail: info@cimberio.it

© Cimberio S.p.A. - rev: 1/2019-03-21

## DISEGNO TECNICO E TABELLA

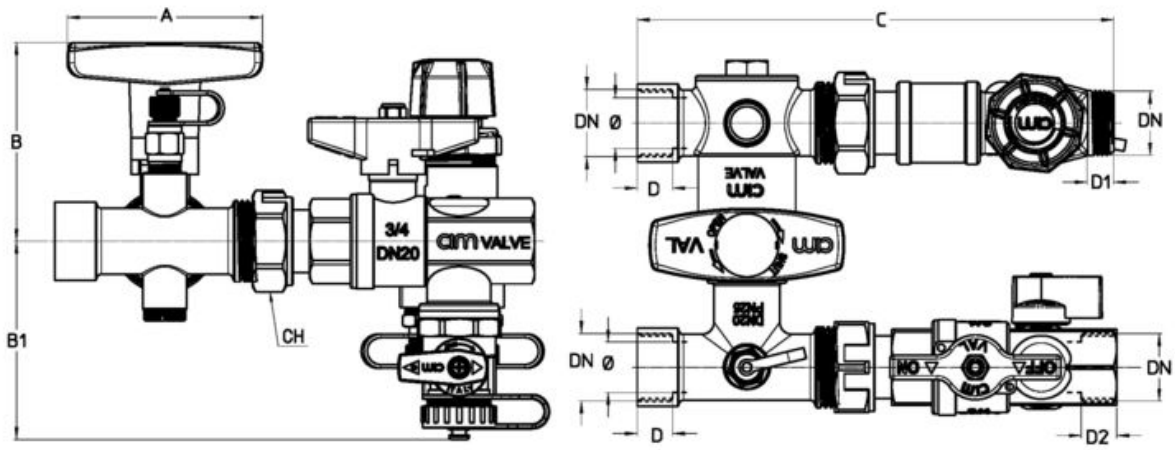


| DN | 1/2"x1/2" | 3/4"x3/4" |
|---|---|---|
| Ø mm | 15 | 20 |
| **Grms.** | **1730** | **2480** |
| A | 80 | 80 |
| B | 77 | 81 |
| B1 | 77 | 81 |
| C | 163 | 197 |
| D | 14 | 15 |
| D1 | 9 | 11 |
| D2 | 17 | 18,5 |
| E | 100 | 100 |
| CH | 31 | 37 |

# CERTIFICAZIONI

© Cimberio S.p.A. - rev: 1/2019-03-21

cimberio
technological valve solutions
28017 SAN MAURIZIO D'OPAGLIO (Novara) - Italy - Via Torchio, 57
tel.: +39 0322 923001 - http://www.cimberio.com - e-mail: info@cimberio.it