# Cim 249

## VALVOLA A SFERA A SQUADRA A PASSAGGIO INTEGRALE - SERIE T12 - MASCHIO/BICONO

Realizzato in ottemperanza ai requisiti gestionali della norma EN ISO 9001.
Collaudato al 100% secondo la normativa EN 12266-1.
Utilizzato nei più svariati settori dell'impiantistica: impianti di riscaldamento, condizionamento, idrici, igienico-sanitari, aria compressa, reti di distribuzione oli, benzine, vapore saturo e in generale con ogni fluido non corrosivo.

Garanzia 5 anni.

Prodotto in lega di ottone conforme alla norma EN 12165-CW617N-DW.

Pressione Nominale: PN 16
Temperatura di esercizio: -20 ÷ 120°C

## DIAGRAMMA PERDITE DI CARICO

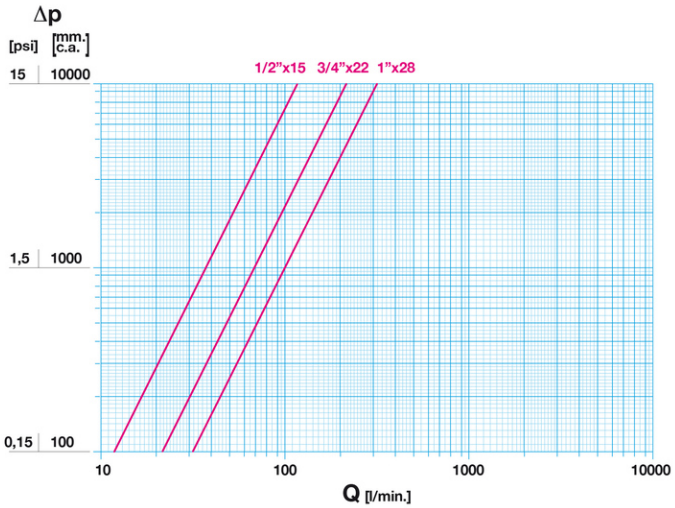


Note:
1 l/min = 0,06 m3/h
1 m3/h = 16,67 l/min
1 bar = 10.000 mm c.a.
1 psi = 690 mm c.a.

## DIAGRAMMA PRESSIONE

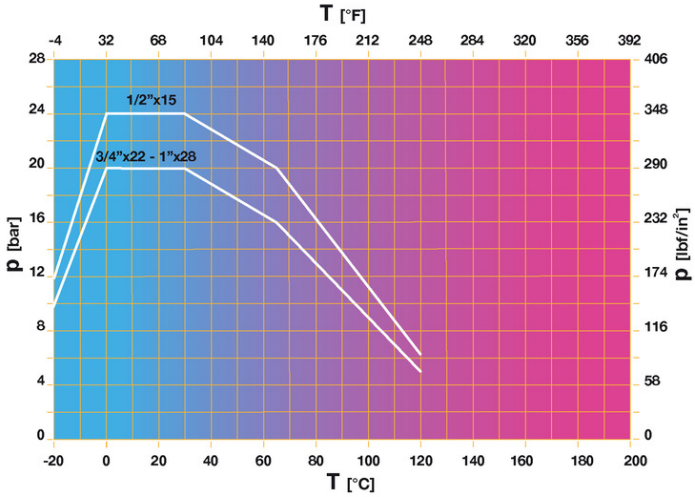


Note:
1 bar = 14,5 psi
1 bar = 14,5 lbf/in2
°C = 5/9 x (°F-32)
°F = 32 + (9/5 x °C)

© Cimberio S.p.A. - rev: 10/2019-06-17

28017 SAN MAURIZIO D'OPAGLIO (Novara) - Italy - Via Torchio, 57
tel.: +39 0322 923001 - http://www.cimberio.com - e-mail: info@cimberio.it

## DISEGNO TECNICO E TABELLA

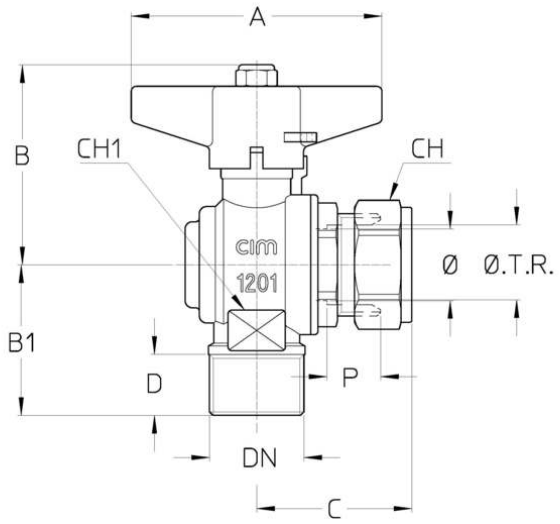


| DNxTR | 1/2"x15 | 3/4''x22 | 1''x28 |
|---|---|---|---|
| Ø mm | 15 | 20 | 25 |
| **Grms.** | **240** | **430** | **535** |
| A | 50 | 70 | 70 |
| B | 52 | 56 | 60 |
| B1 | 35 | 42 | 47,5 |
| C | 35 | 43 | 47,5 |
| D | 15 | 17 | 18 |
| P | 13 | 15 | 16 |
| CH | 24 | 32 | 40 |
| CH1 | 20 | 27 | 38 |

Raccordatura a compressione
Filettatura:
ISO 228

## CARATTERISTICHE TECNICHE

| **KV CM CS MT CT** | | | |
|---|---|---|---|
| DNxTR | 1/2"x15 | 3/4"x22 | 1"x28 |
| Ø mm | 15 | 20 | 25 |
| KV | 7 | 13 | 19 |
| CM | 3 | 4 | 5 |
| CS | 6 | 10 | 12 |
| MT | 20 | 45 | 45 |
| CT | 10 | 30 | 40 |

KV = Portata in m³/h alla perdita di pressione di 1 bar.
CM = Coppia di manovra in Nm.
CS = Coppia di spunto in Nm.
MT = Momento torcente di rottura dell'asta in Nm.
CT = Minima coppia di serraggio calotte per ottenere tenuta con tubi rame in Nm.

Regolamento REACH
Ai sensi dell'articolo 33 del Regolamento REACH, vi informiamo che i componenti realizzati in lega di bronzo ed ottone presenti nei prodotti da noi forniti contengono come elemento di lega il piombo in quantità superiore alla soglia di 0,1 % in peso.
Il piombo è stato inserito nell'elenco delle sostanze SVHC candidate per il processo di autorizzazione, nell'aggiornamento pubblicato dall'Agenzia Europea della Chimica ECHA il 24 giugno 2018.
Il piombo è stato inserito con le seguenti informazioni:

- Sostanza: Piombo
- CAS:7439-92-1
- EC:231-100-4
- Lista:SVHC

© Cimberio S.p.A. - rev: 10/2019-06-17

cimberio
technological valve solutions
28017 SAN MAURIZIO D'OPAGLIO (Novara) - Italy - Via Torchio, 57
tel.: +39 0322 923001 - http://www.cimberio.com - e-mail: info@cimberio.it

- Data di inclusione: 27 giugno 2018

Poichè il piombo è presente come elemento di lega non è prevista alcuna esposizione, non sono pertanto necessarie ulteriori informazioni in merito all'uso sicuro del prodotto.
L'elenco è disponibile al seguente link: https://echa.europa.eu/it/candidate-list-table ed essendo una lista in continuo aggiornamento, dichiariamo il costante monitoraggio dell'eventuale inserimento di nuove sostanze nella lista e l'informazione tempestiva verso i nostri clienti nel caso in cui tali sostanze fossero contenute nei prodotti da noi forniti.

Assicurarsi che i materiali e le caratteristiche degli articoli siano idonee al tipo di applicazione e conformi alle normative locali vigenti.

## CERTIFICAZIONI

© Cimberio S.p.A. - rev: 10/2019-06-17