Cim 284NRBR

VALVOLA A SFERA A SQUADRA CON VALVOLA DI NON RIT. - SERIE T12 - POLIETILENE/DADO PRIG.- GHIERA MENS.

Realizzato in ottemperanza ai requisiti gestionali della norma EN ISO 9001.
Collaudato al 100% secondo la normativa EN 12266-1.
Utilizzato nei più svariati settori dell'impiantistica: reti di distribuzione acqua potabile, impianti di riscaldamento, condizionamento, igienico-sanitari e in generale con ogni fluido non corrosivo.

Garanzia 5 anni.

Prodotto in lega di ottone conforme alla norma EN 12165-CW617N-DW.

Pressione Nominale: PN 16
Temperatura di esercizio: -20 ÷ 65°C (servizio continuo) 90° (picchi di1 h) secondo EN 13959

DIAGRAMMA PERDITE DI CARICO

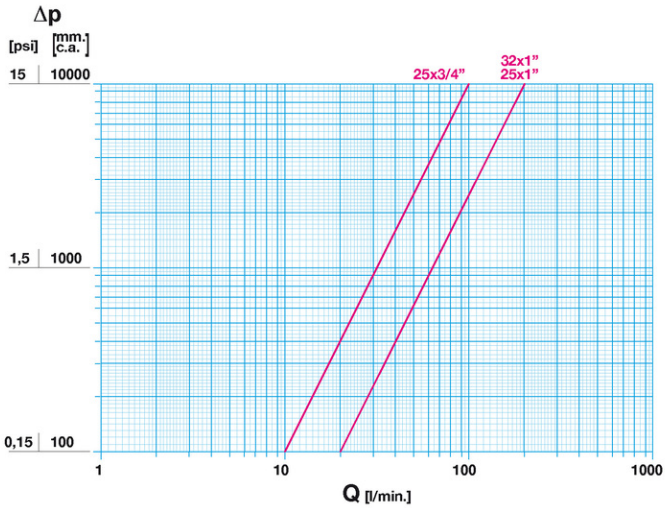

Note:
1 l/min = 0,06 m3/h
1 m3/h = 16,67 l/min
1 bar = 10.000 mm c.a.
1 psi = 690 mm c.a.

DIAGRAMMA PRESSIONE

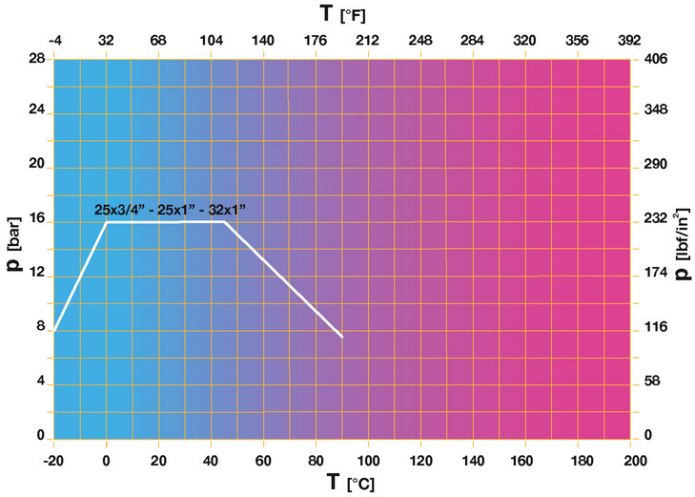

Note:
1 bar = 14,5 psi
1 bar = 14,5 lbf/in2
°C = 5/9 x (°F-32)
°F = 32 + (9/5 x °C)

28017 SAN MAURIZIO D'OPAGLIO (Novara) - Italy - Via Torchio, 57
tel.: +39 0322 923001 - http://www.cimberio.com - e-mail: info@cimberio.it

© Cimberio S.p.A. - rev: 14/2021-07-12

DISEGNO TECNICO E TABELLA

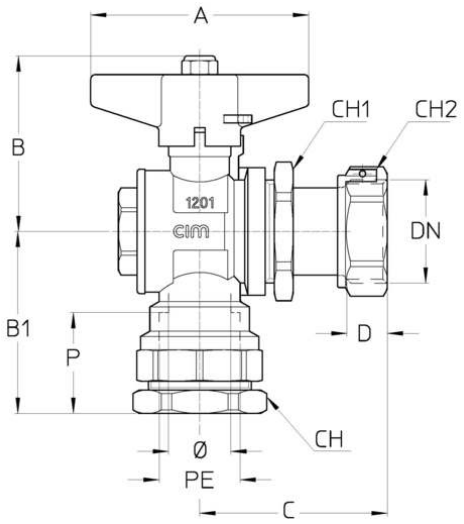

PE	25	25	32
DN	3/4"	1"	1"
Φ mm	15	20	20
Grms.	**485**	**545**	**745**
A	50	70	70
B	52,5	56	56
B1	45	48	50
C	58	60	65
D	9	10	10
P	22	22	25
CH	39	39	49
CH1	32	40	37
CH1	31	37	37

Filettatura:
ISO 228

CARATTERISTICHE TECNICHE

KV CM CS MT			
P.E.xDN	25x3/4"	25x1"	32x3/4"
Φ mm	15	20	20
KV	6	12	12
CM	3	5	5
CS	6	10	10
MT	10	24	24

KV = Portata in m³/h alla perdita di pressione di 1 bar.
CM = Coppia di manovra in Nm.
CS = Coppia di spunto in Nm.
MT = Momento torcente di rottura dell'asta in Nm.

Regolamento REACH
Ai sensi dell'articolo 33 del Regolamento REACH, vi informiamo che i componenti realizzati in lega di bronzo ed ottone presenti nei prodotti da noi forniti contengono come elemento di lega il piombo in quantità superiore alla soglia di 0,1 % in peso.
Il piombo è stato inserito nell'elenco delle sostanze SVHC candidate per il processo di autorizzazione, nell'aggiornamento pubblicato dall'Agenzia Europea della Chimica ECHA il 24 giugno 2018.
Il piombo è stato inserito con le seguenti informazioni:

- Sostanza: Piombo
- CAS:7439-92-1
- EC:231-100-4

© Cimberio S.p.A. - rev: 14/2021-07-12

cimberio technological valve solutions
28017 SAN MAURIZIO D'OPAGLIO (Novara) - Italy - Via Torchio, 57
tel.: +39 0322 923001 - http://www.cimberio.com - e-mail: info@cimberio.it

- Lista:SVHC
- Data di inclusione: 27 giugno 2018

Poichè il piombo è presente come elemento di lega non è prevista alcuna esposizione, non sono pertanto necessarie ulteriori informazioni in merito all'uso sicuro del prodotto.
L'elenco è disponibile al seguente link: https://echa.europa.eu/it/candidate-list-table ed essendo una lista in continuo aggiornamento, dichiariamo il costante monitoraggio dell'eventuale inserimento di nuove sostanze nella lista e l'informazione tempestiva verso i nostri clienti nel caso in cui tali sostanze fossero contenute nei prodotti da noi forniti.

Assicurarsi che i materiali e le caratteristiche degli articoli siano idonee al tipo di applicazione e conformi alle normative locali vigenti.

CERTIFICAZIONI

© Cimberio S.p.A. - rev: 14/2021-07-12